EBERHARTER

Stein schafft Stil

HOCHBEETE

mit Natursteinen oder aus massiven Steinlagen

Massiv und langlebig | Arbeitserleichterung
Besserer Schutz vor Schnecken | Höherer Ernteertrag

www.eberharter-steine.at

Das Steinhochbeet

Erweckt Steine zum Leben und erleichtert die Arbeit im Garten

Ein Hochbeet ist eine komfortable Alternative zur klassischen ebenerdigen Beetanlage. Es ist vor allem im naturnahen Gartenbau sehr häufig anzutreffen, oder wenn der Boden in Ihrem Garten nicht tiefgründig oder nährstoffarm ist. Mit einem Hochbeet haben Sie mehr Freude an Ihren Pflanzen, weil sich hier die Erde früher als am Boden erwärmt. Wenn die Pflanzen sprießen – da geht jedem Hobbygärtner das Herz auf.

Die Vorteile

- Massiv und langlebig
- Ihre Pflanzen sind vor Schnecken besser geschützt.
- Es herrscht ein günstiges Kleinklima: Durch die Verrottung des organischen Befüllmaterials im Inneren des Hochbeetes entsteht Wärme von unten. Es wurden schon Temperaturunterschiede von ca. 5 Grad gemessen.
- Die Ernte ist ertragreicher.
- Sie verwerten wertvolle Gartenabfälle.
- Die hohe Bauweise erleichtert die Beetarbeiten deutlich, nicht nur für Senioren oder bei Rückenbeschwerden. Auch der Anspruch des behindertengerechten Gartens wird erfüllt.
- Durch verschiedene Natursteinbefüllungen haben Sie vielfältige gestalterische Möglichkeiten.

Das Hochbeet mit Natursteinen oder aus massiven Steinlagen erfüllt die perfekten Voraussetzungen für einen naturnahen und praktischen Gartenbau!

Das reinste Naturwunder!

Erst muss das Hochbeet durchs Feuer gehen

Für das Natursteinhochbeet werden ausschließlich hochwertige Materialen verwendet. Feuerverzinkter Stahl nach DIN-EN-ISO 1461 und Edelstahl sorgen für lange Haltbarkeit. Sie bekommen einen kompletten Bausatz (wahlweise mit Steinmaterial).

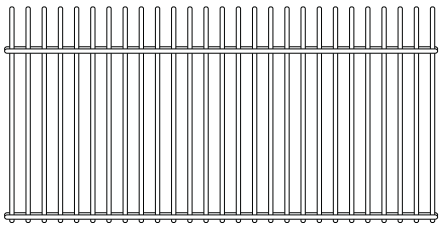

Maschenweite 25 × 200 mm

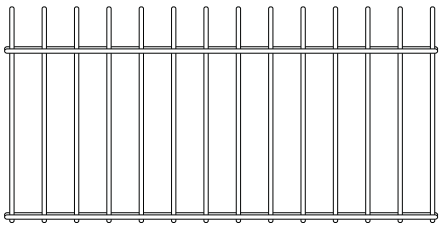

Maschenweite 50 × 200 mm

Flexibel und mobil

Mit unserem Natursteinhochbeet Baukastensystem haben Sie die Möglichkeit, das Hochbeet immer wieder nach Lust und Laune anzupassen, zu erweitern und umzubauen. Das Hochbeet lässt sich jederzeit und unproblematisch abbauen und wieder aufbauen, wenn Sie den Standort verlagern wollen.

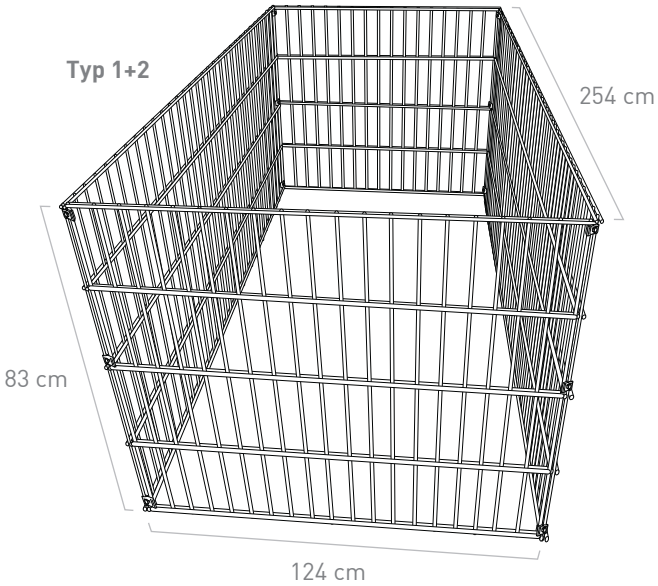

Die Ausführungen

Natursteinhochbeet-Bausatz bestehend aus:

- je 4 × Gittermatten Außenelement sowie
  je 4 × Gittermatten Innenelement
- Edelstahl-Universalklemmensatz 2-fach V2A
- Abstandhalter 10,5 je nach Ausführung
- Abstandhalter 103,5 je nach Ausführung

Typ	Maschenweite	Länge	Tiefe	Höhe	Universalklemmen in Stück	Abstandhalter 10,5 cm	Abstandhalter 103,5 cm	T-Abstandhalter 103,5 cm
Typ 1	25 × 200 mm	254 cm	124 cm	83 cm	24	28	8	2
Typ 2	50 × 200 mm	254 cm	124 cm	83 cm	24	28	8	2
Typ 3	25 × 200 mm	120 cm	124 cm	83 cm	24	16	4	–

Hinweis: Anwendungstechnische Empfehlungen in Wort und Schrift, die aufgrund von Erfahrungen nach bestem Wissen entsprechend dem derzeitigen Erkenntnisstand in Wissenschaft und Praxis gegeben werden, sind unverbindlich und begründen kein vertragliches Rechtsverhältnis und keine Nebenverpflichtungen. Auf keinen Fall sind Käufer des Produktes davon entbunden, dieses auf seine Eignung für den vorgesehenen Verwendungszweck in eigener Verantwortung zu prüfen. Keine Gewährleistung für Druckfehler und Irrtümer. Änderungen vorbehalten!

Aufbauanleitung Natursteinhochbeet

Zum Aufbauen ein letztes Mal bücken – dann nie wieder.

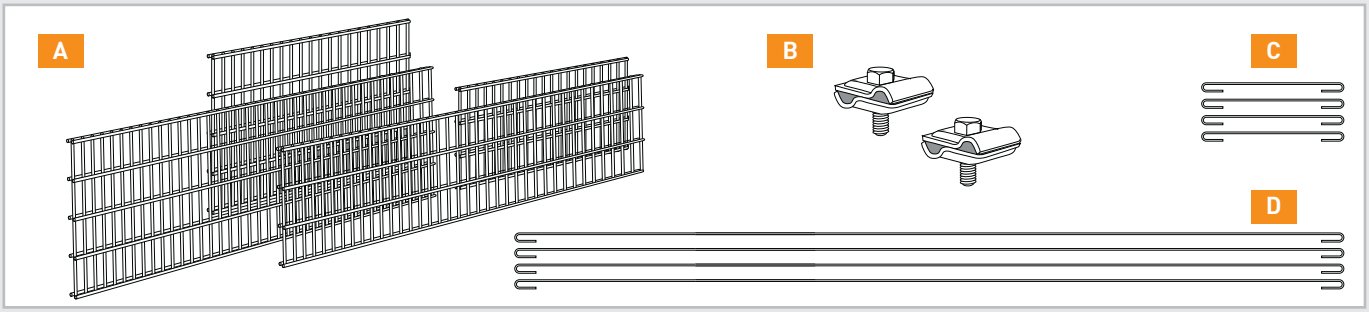

Ein Natursteinhochbeet besteht aus folgenden Einzelteilen: 2 lange und 2 kurze Gittermatten Außenelemente sowie 2 lange und 2 kurze Gittermatten Innenelemente [A]. 6 × Edelstahl-Universalklemmensatz 2-fach V2A, Artikel A01P24 [B]. 28 × Abstandhalter 10,5 cm bei Typ 1+2. 16 × Abstandhalter 10,5 cm bei Typ 3 [C]. 8 × Abstandhalter 103,5 cm bei Typ 1+2. 4 × Abstandhalter 103,5 cm bei Typ 3 [D]. 2 × T-Abstandhalter 103,5 cm bei Typ 1+2. Bitte vergewissern Sie sich vor dem Aufbau ob Ihr Lieferumfang vollständig ist. Für den Aufbau benötigen Sie lediglich 2 Gabelschlüssel mit einer 13er Schlüsselweite.

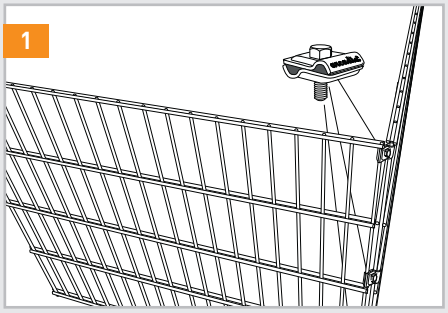

Verbinden Sie ein langes Gittermatten-Innenelement mit einem kurzen Gittermatten-Innenelement im 90°-Winkel mit 3 Universalklemmen (L-Form) und ziehen Sie diese vorerst nur handfest an.

Befestigen Sie nun das zweite kurze Gittermatten-Innenelement im 90°-Winkel mit 3 Universalklemmen am langen Gittermatten-Innenelement (U-Form) und zuletzt das zweite lange Gittermatten-Innenelement ebenfalls mit 3 Universalklemmen an beide kurzen Gittermatten-Innenelemente (Rechteck).

Legen Sie nun den Innenraum mit Noppenfolie oder Vlies aus und schlagen Sie diese oben um (nicht bildlich dargestellt). Verbinden Sie die beiden langen Gittermatten-Außenelemente mit den restlichen zwei kurzen Gittermatten-Außenelementen im rechten Winkel mit jeweils 3 Universalklemmen zu einem Rechteck um das bereits fertige Innenelement.

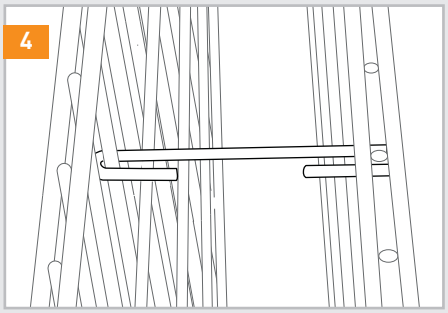

Hängen Sie nun die Abstandhalter [C] gleichmäßig verteilt zwischen der äußeren und der inneren Gittermatte ein. Bei Typ 1+2 an der langen Seite je 9 Stück und an der kurzen Seite je 5 Stück. Bei Typ 3 pro Seite je 4 Stück.

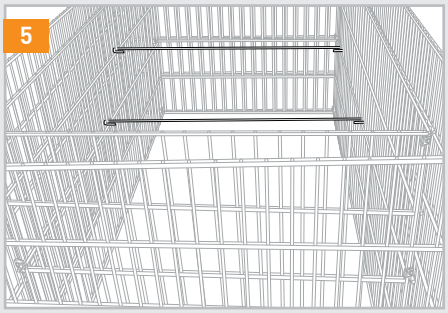

Hängen Sie die inneren Verbindungs-Abstandhalter [D] zur Aussteifung gleichmäßig verteilt in den Innenbereich. Je nach Variante 8 bzw. 4 Stück. Die T-Abstandhalter werden mittig untereinander angeordnet. Die Noppenfolie oder das Vlies wird dabei durchstoßen. Anschließend Hochbeet im 90°-Winkel ausrichten und die Universalklemmen fest anziehen.

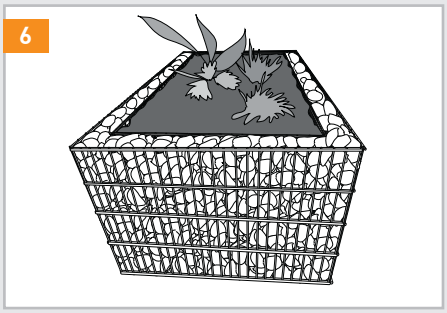

Zur Befüllung der Hochbeetwände eignet sich bei Maschenweite 50 × 200 mm Füllmaterial in der Korngröße 60 - 100. Bei Maschenweite 25 × 200 mm idealerweise 30 - 70. Nun können Sie den Innenraum schichtweise befüllen. Nähere Informationen zum richtigen Befüllen des Hochbeets finden Sie auch auf der Rückseite.

Das Hochbeet aus massiven Steinlagen

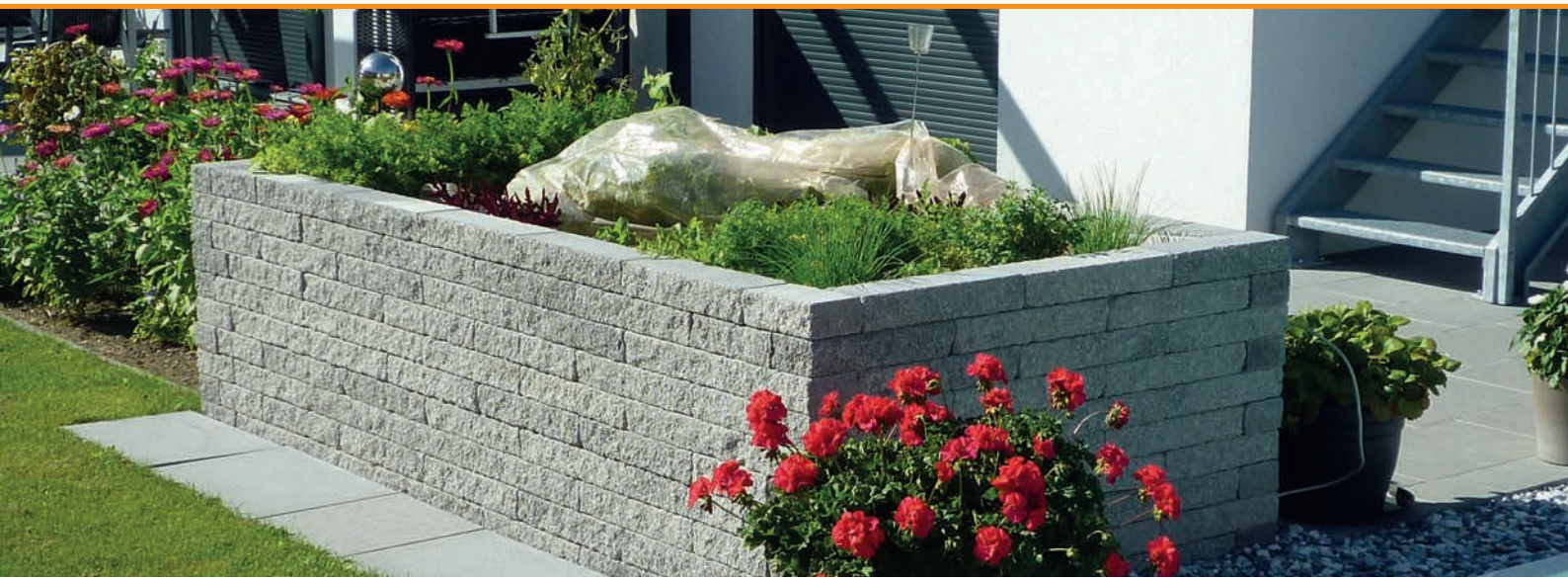

Perfekt für den modernen Garten – Massiv und langlebig

Die massiven Lagensteine sind beidseitig gespalten und gealtert. Dadurch wird eine natürliche Optik erzielt. Die Einzelsteine werden ganz einfach übereinander aufgesetzt und mit einem speziellen Plansteinkleber verbunden. Voraussetzung für eine optimale Standsicherheit ist ein planebenes Fundament als Unterbau. Dieses Hochbeet ist der perfekte Blickfang für Ihren modernen Garten.

Info: Alle Lagensteine sind vorbereitet und in den Formaten aufeinander abgestimmt. Die Steine werden im richtigen Mengenverhältnis geliefert.

Die Ausführungen

schiefer

sandstein

antik

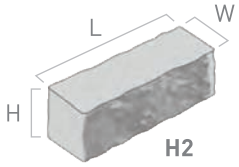

L = 42,85 / H = 14,28
W = 12 cm

L = 42,85 / H = 7,14
W = 12 cm

Typ	Länge	Tiefe	Höhe	Lagensteine h2 in Stück	Lagensteine h1 in Stück	Wandstärke
Bausatz 1	177,55 cm	91,85 cm	78,55 cm	12	108	12 cm
Bausatz 2	222,40 cm	91,85 cm	78,55 cm	14	126	12 cm

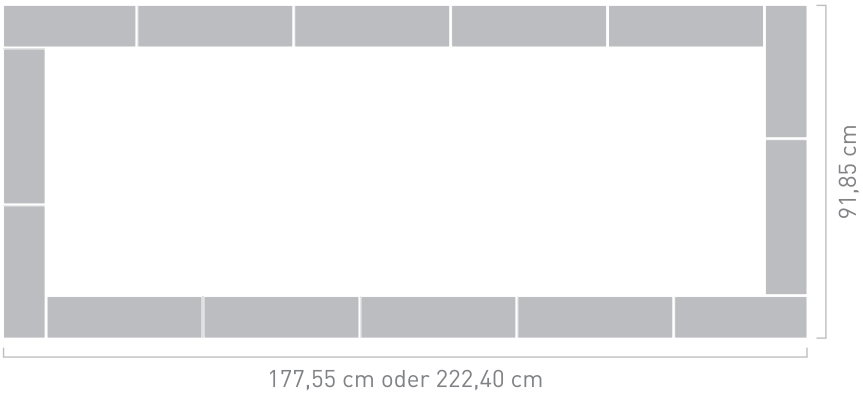

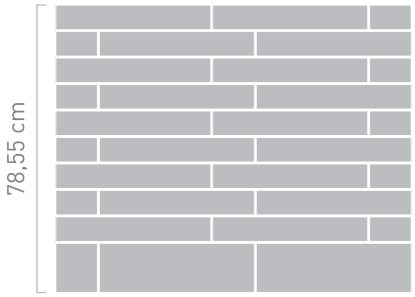

Steinhochbeet bepflanzen

So befüllen Sie das Steinhochbeet

- Befüllen Sie das fertige Beet schichtweise, wobei jede Schicht etwa 25 – 30 cm stark sein sollte.
- Das Material wird von unten nach oben immer feiner. Die Basis besteht aus groben Ästen und Zweigen. Sie sorgen dafür, dass die Grünabfälle von unten gut durchlüftet werden und sich gleichmäßig zersetzen können.
- Damit das darauf aufgeschichtete Material nicht durchrieselt, decken Sie den Strauchschnitt am besten mit umgedrehten Grassoden ab.
- Die nächste Schicht besteht aus halb zersetzten, feineren Pflanzenresten wie gehäckseltem Strauchschnitt, Herbstlaub und zerkleinerten Staudenresten.
- Tragen Sie zum Abschluss eine Schicht reifen Kompost oder Humuserde auf und füllen Sie damit das Beet bis zum Rand auf.

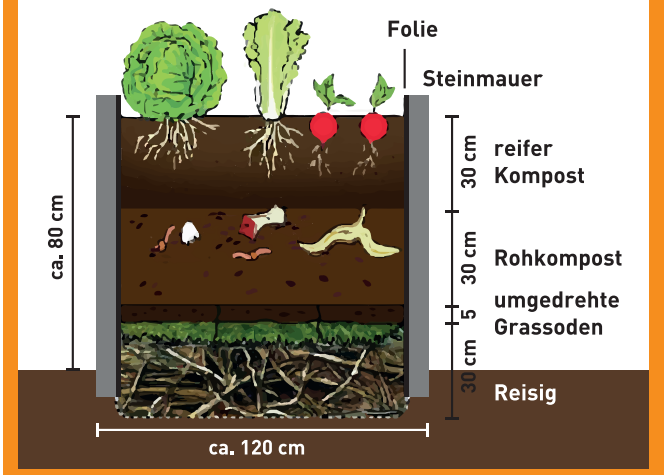

Hochbeet im Querschnitt
Achten Sie auf die korrekte Abfolge der einzelnen Schichten!

Reiche Ernte ist keine Zauberei

Der hohe Ertrag beruht vor allem auf den unteren Bodenschichten, die aus Gartenabfällen wie Ästen und Laub bestehen. Die Zersetzungsprozesse im frisch befüllten Hochbeet erzeugen zum einen Wärme und erhöhen die Bodentemperatur um bis zu 5 – 8° Celsius. Die Pflanzen wachsen schneller und die Anbau-Saison dauert länger.

Zum anderen werden bei der Rotte viele Nährstoffe frei, auf zusätzlichen Dünger können Sie daher in der Regel verzichten. Einen zusätzlichen Nährstoffschub bringt das bei der Rotte freigesetzte Kohlendioxidgas, das langsam durch die lockere Erde aufsteigt und genau wie die anderen Nährstoffe fürs Pflanzenwachstum wichtig ist.

Pflegetipps

- Wenn die Pflanzenreste im Hochbeet langsam verrotten, sackt das Erdreich ab. Deshalb muss man vor jedem neuen Bepflanzen bei Bedarf Komposterde nachfüllen.
- Nach fünf bis sechs Jahren sollten Sie die Beetfüllung komplett austauschen. Das vorhandene organische Material hat sich bis dahin vollständig zersetzt und fast alle Nährstoffe an die Nutzpflanzen abgegeben. Die alte Erde ergibt einen guten Humus und kann zur Bodenverbesserung im Gemüsegarten oder Staudenbeet verwendet werden.
- Gießen Sie das Beet im Sommer reichlich und regelmäßig. Durch den lockeren Aufbau trocknet die Erde schneller als im normalen Gemüsebeet.
- Extra-Tipp: Das Beet sollte sich in Reichweite des Gartenschlauchs befinden. Dann fällt das Wässern leicht und Sie müssen keine Gießkannen schleppen.

Stand 2018 – Keine Gewährleistung für Druckfehler und Irrtümer – Farbabweichungen können druckbedingt vorkommen – Änderungen vorbehalten!

EBERHARTER STEINE
Eberharter Steine GmbH & Co. KG
Weinberg 20
6250 Kundl/Tirol
Tel: +43 (0) 53 38 - 615 35
Mobil: +43 (0) 664 - 619 73 18
office@eberharter-steine.at
www.eberharter-steine.at